# Presse Nr. 6
# Press No. 6

Maßblatt / Dimensions

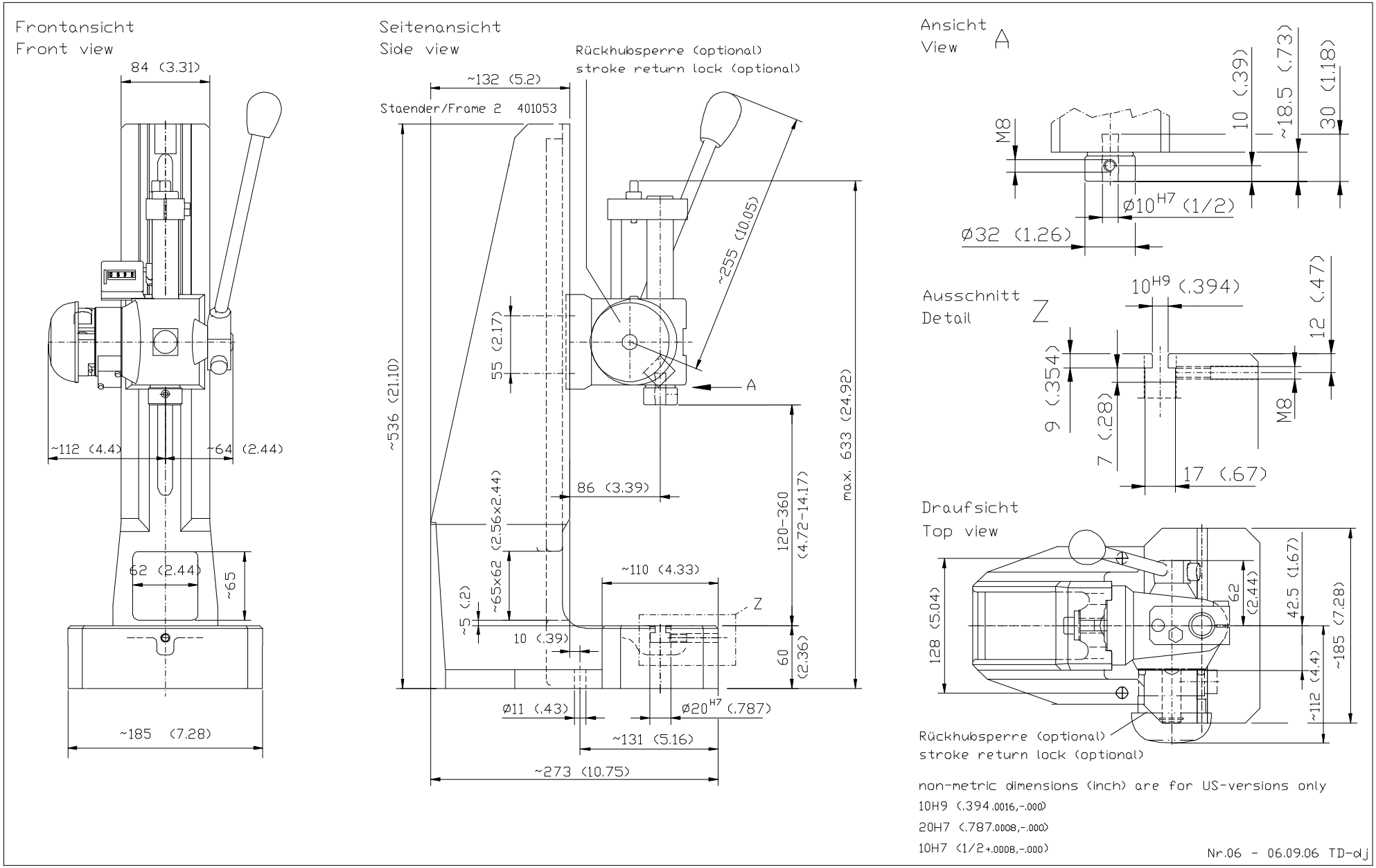


Technische Änderungen vorbehalten / Technical changes are reserved / Changes techniques sont réservés

Für diese Zeichnung gelten die Bestimmungen über den Schutz für Urheberrecht